SG626

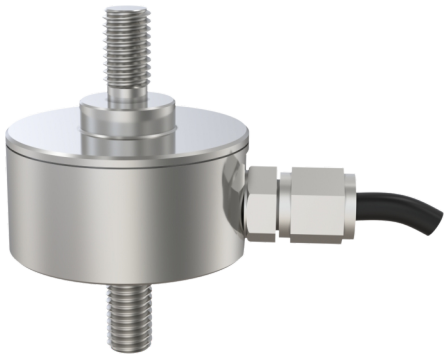

安装尺寸 / Mounting Dimensions

单位：mm

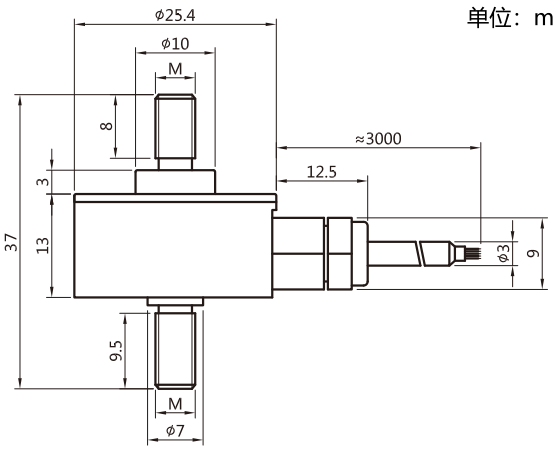

量程/CAP	尺寸/SIZE(mm)
kg	M
5/10/15/20/30/50	M5
60/100	M6

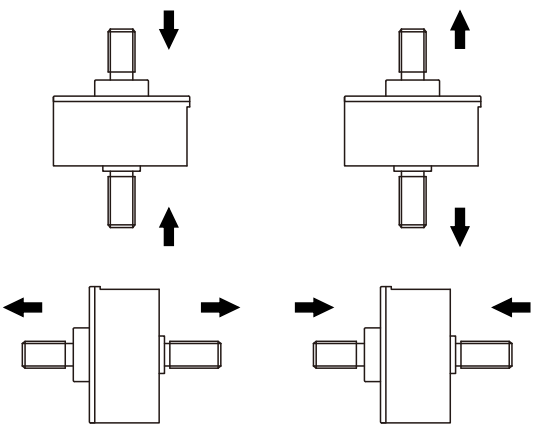

受力方式/Load Direction

特点与用途 / Features & Applications

- 拉伸和压缩双向力测量，两端螺杆式连接，安装方便。

配线图 /Wiring Code

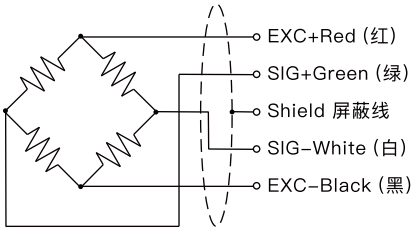

技术参数 / Technical Parameters

产品型号	SG626
额定负荷	5, 10, 15, 20, 30, 50, 60, 100kg
灵敏度	2.0000±0.002mV/V
综合误差	±0.02%F.S
蠕变	±0.3%F.S
推荐工作电压	5~10V
最大工作电压	12V
零点平衡	±2%F.S
输入阻抗	750±30Ω
输出阻抗	700±10Ω
绝缘阻抗	≥5000MΩ/100VDC
安全过载率	120%F.S
极限过载率	150%F.S
工作温度范围	-5~40℃
温度补偿范围	-5~40℃
输出温度影响	±0.02%F.S/10℃
零点温度影响	±0.02%F.S/10℃
材质	合金钢
防护等级	IP65
引用标准	GB/T7551-2008/OIML R60